Ścianka czołowa/widok od strony czoła 1:20

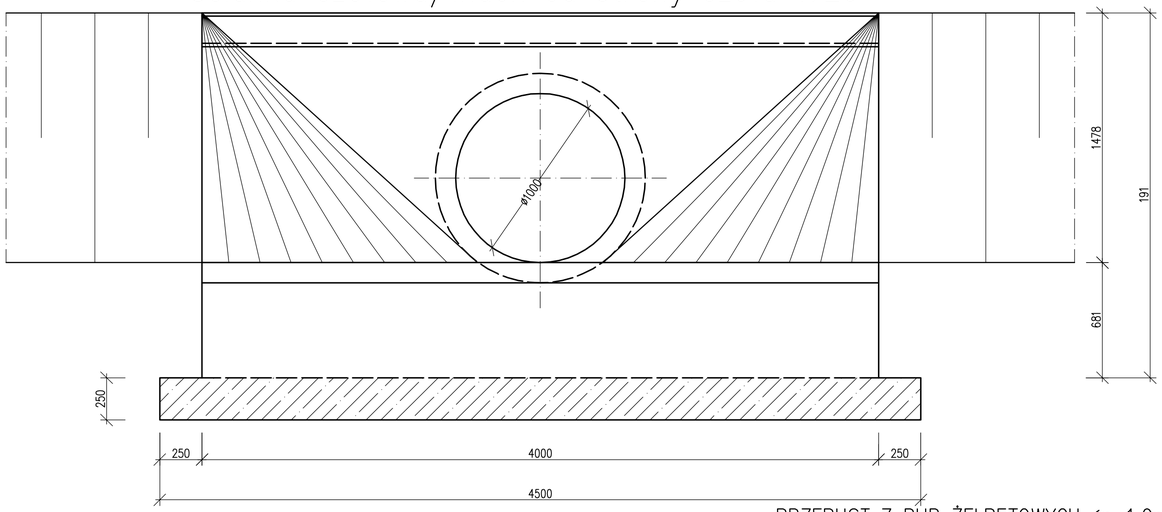

Przekrój poprzeczny A–A 1:20

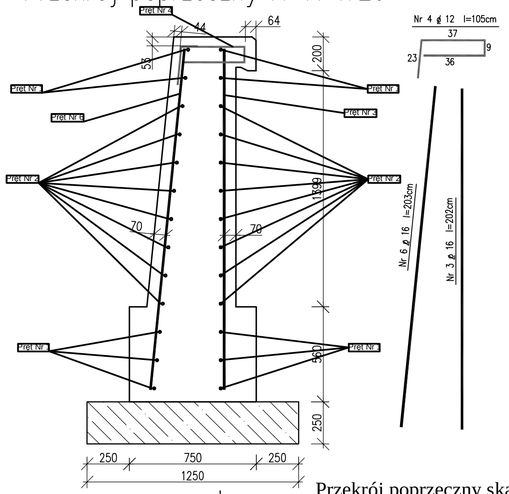

Ścianka czołowa–zbrojenie 1:20

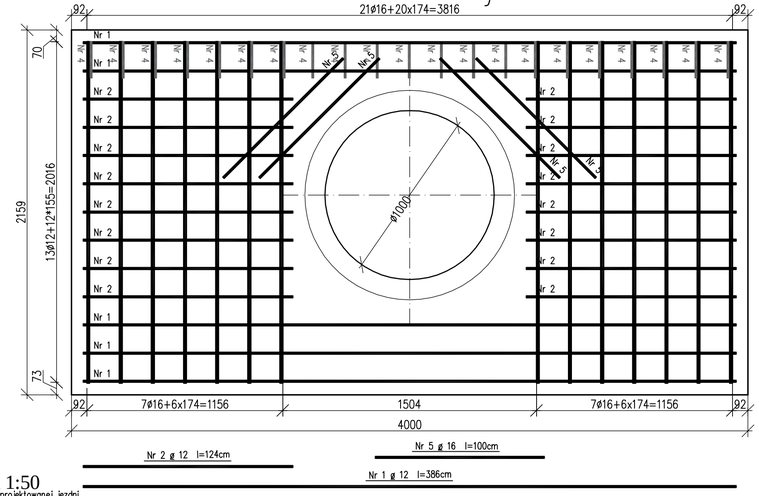

PRZEPUST Z RUR ŻELBETOWYCH śr. 1,0m L=9,2m
DROGA POWIATOWA NR 2095B W KM 1+928,00
Przekrój podłużny skala 1:50

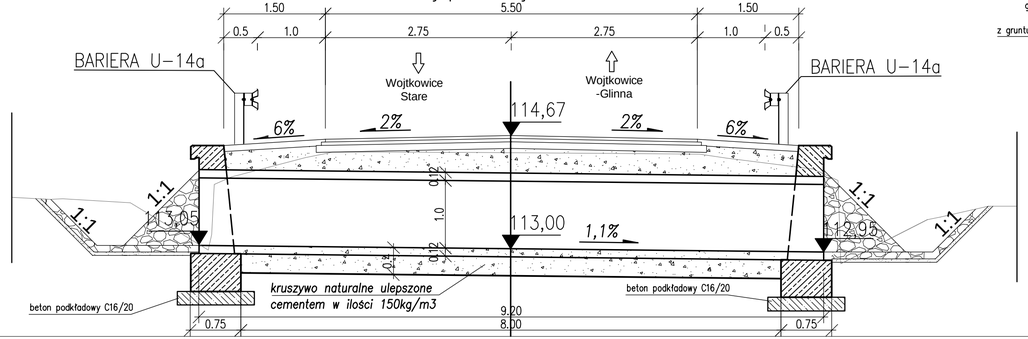

Przekrój poprzeczny skala 1:50

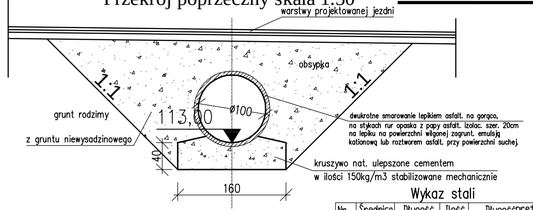

Widok z góry przepustu betonowego Ø100
w km 1+928,00 L=9,20 m
skala 1:100

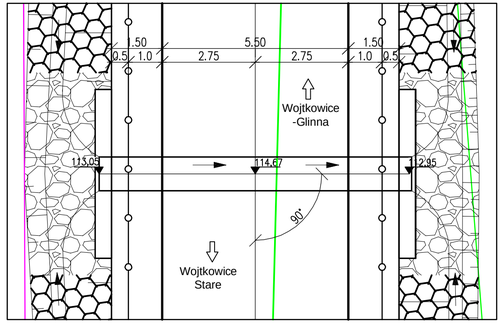

Adres obiektu	woj. podlaskie Gmina Ciechanowiec obręb Wojtkowice Stare, Wojtkowice-Dady, Wojtkowice-Glinna			DROMOBUD
Stadium	PROJEKT WYKONAWCZY			
Nazwa projektu	Przebudowa drogi powiatowej Nr 2095B na odcinku Wojtkowice Stare - Wojtkowice-Glinna			
Branża	DROGOWA		Skala 1:20,50,100	
Tytuł rysunku	Zbrojenie ścianki czołowej przepustu w km 1+928,00		Data 31.07.2019	Zał. nr/ark. 5/1
Funkcja	Imię i Nazwisko	Specjalność	Nr uprawnień	Podpis
Projektant	dr inż. Piotr Żabicki	DROGOWA	PDL/0031/POOD/11 (do projektowania bez ograniczeń w specjalności drogowej)	
Współpraca	mgr inż. Tomasz Duda		-	
	mgr inż. Paulina Imbiorkiewicz		-	
Sprawdzający	mgr inż. Piotr Dobrzyński		PDL/0035/POOD/13 (do projektowania bez ograniczeń w specjalności drogowej)	

Wykaz betonu dla 1 ścianki

STAL 18G2
BETON C25/30 W8 F150
Vc25/30=4,07m3
BETON PODKŁADOWY C16/20
Vc16/20=1,41m3
otulina zbrojenia: 7cm

Wykaz stali

Nr pręta	Średnica [mm]	Długość pręta [cm]	Ilość [szt]	Długość pręta [m] 18G2-b	
				12	16
1	12	386	5	19,30	
2	12	124	16	19,84	
3	16	202	14		28,28
4	12	105	21	22,05	
5	16	100	4		4,00
6	16	203	14		28,42
Długość razem [m]				61,19	60,70
Masa jednostkowa [kg/m]				0,888	1,58
Masa wg średnic [kg]				55	96
Masa ogółem [kg]				151	
Masa ogółem dla 2 ścianek [kg]				302	