PRZEKRÓJ NORMALNY B-B

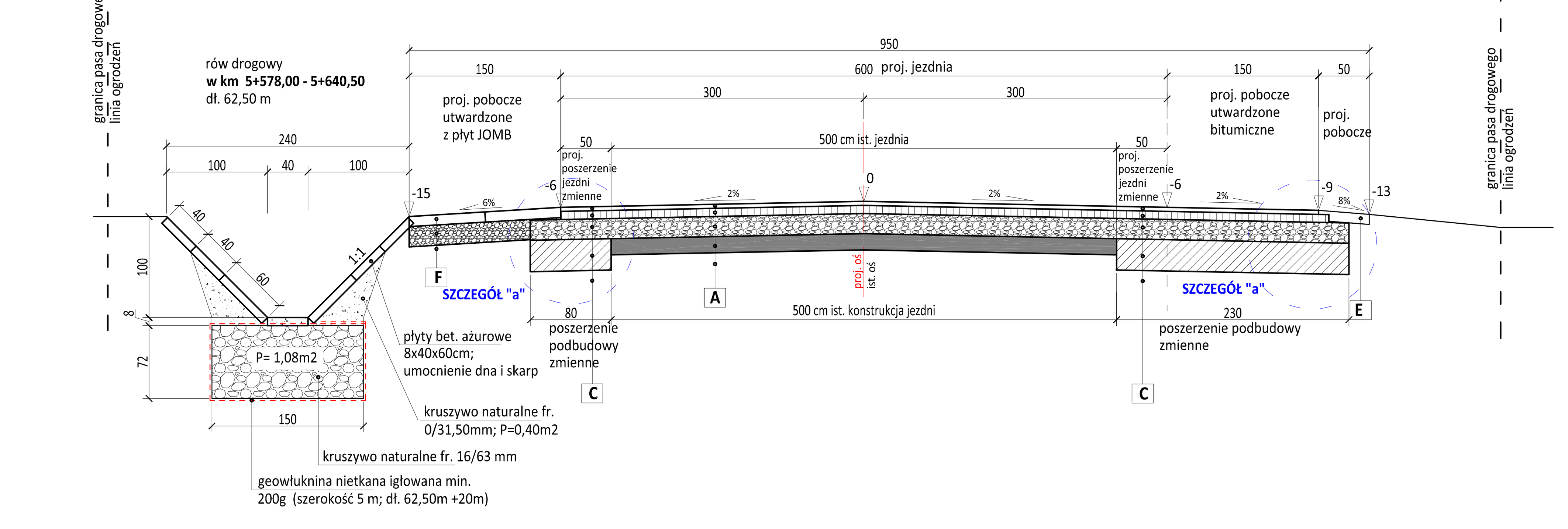

PRZEKRÓJ NORMALNY C-C
PRZEZ ZATOKĘ AUTOBUSOWĄ W KM 5+887,42 - 5+940,67

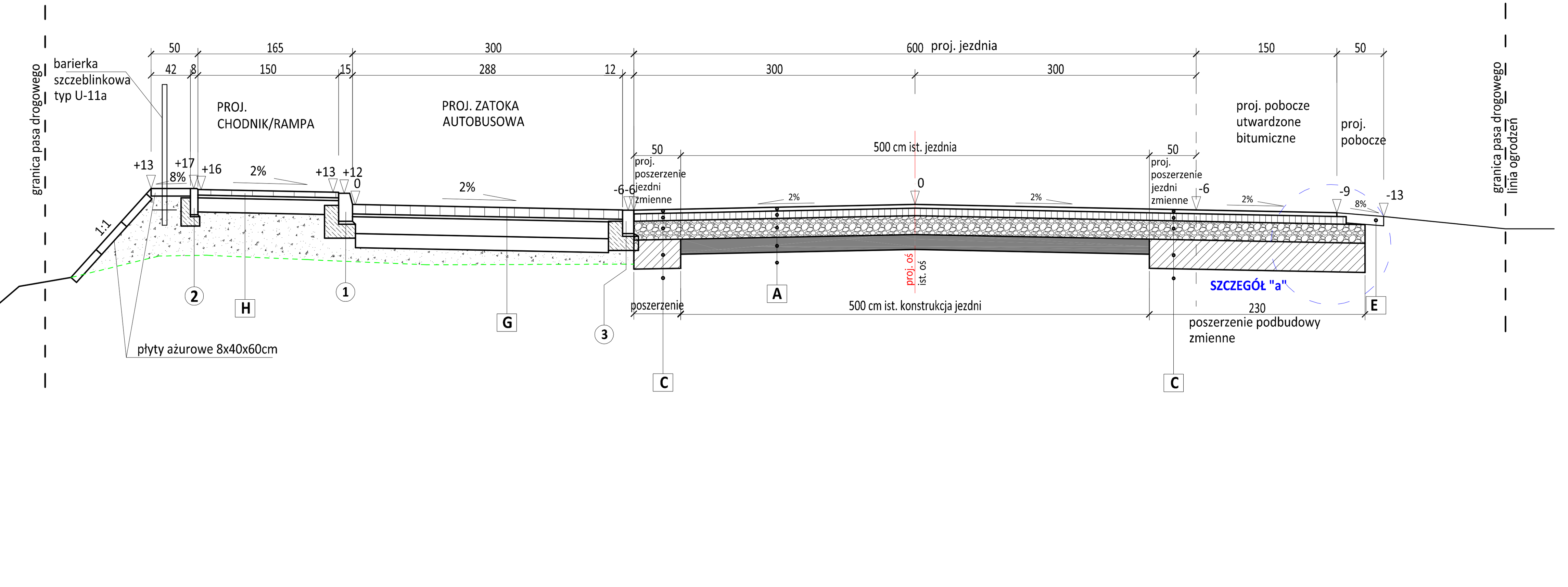

PRZEKRÓJ NORMALNY D-D
PRZEZ ZATOKĘ AUTOBUSOWĄ W KM 6+008,30 - 6+062,00

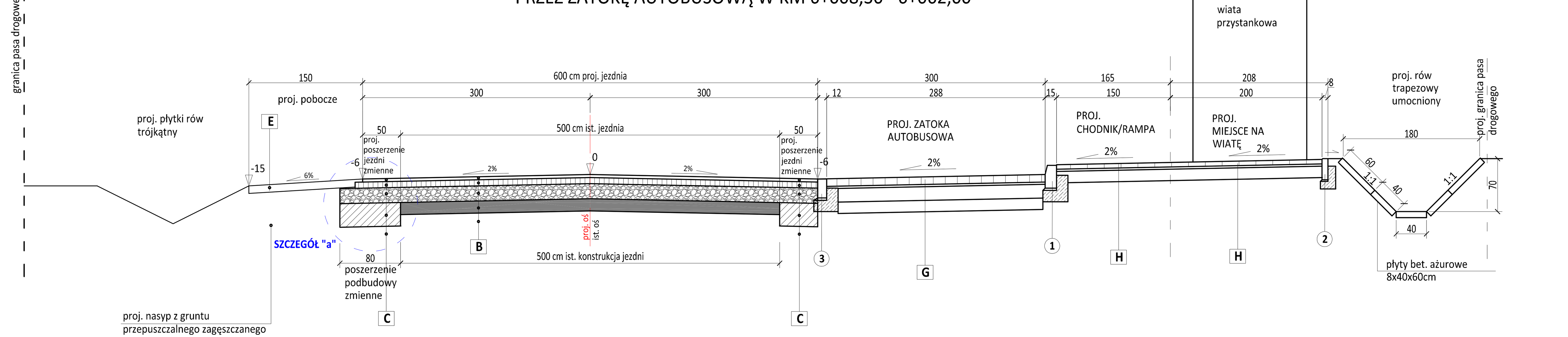

PRZEKRÓJ NORMALNY na łukach poziomych SCHEMAT

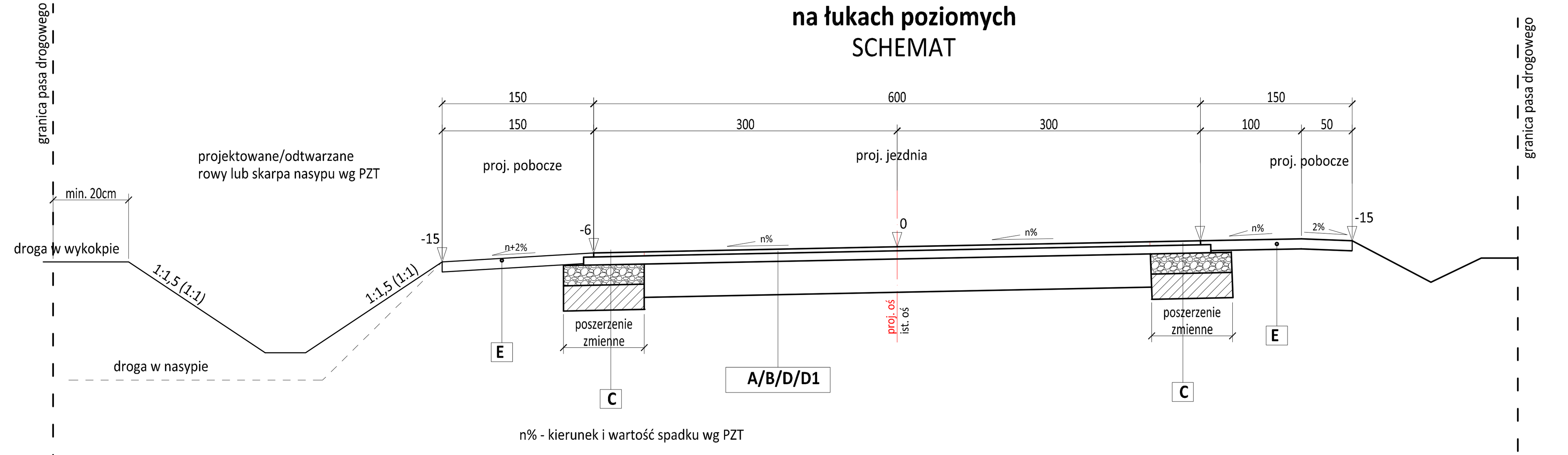

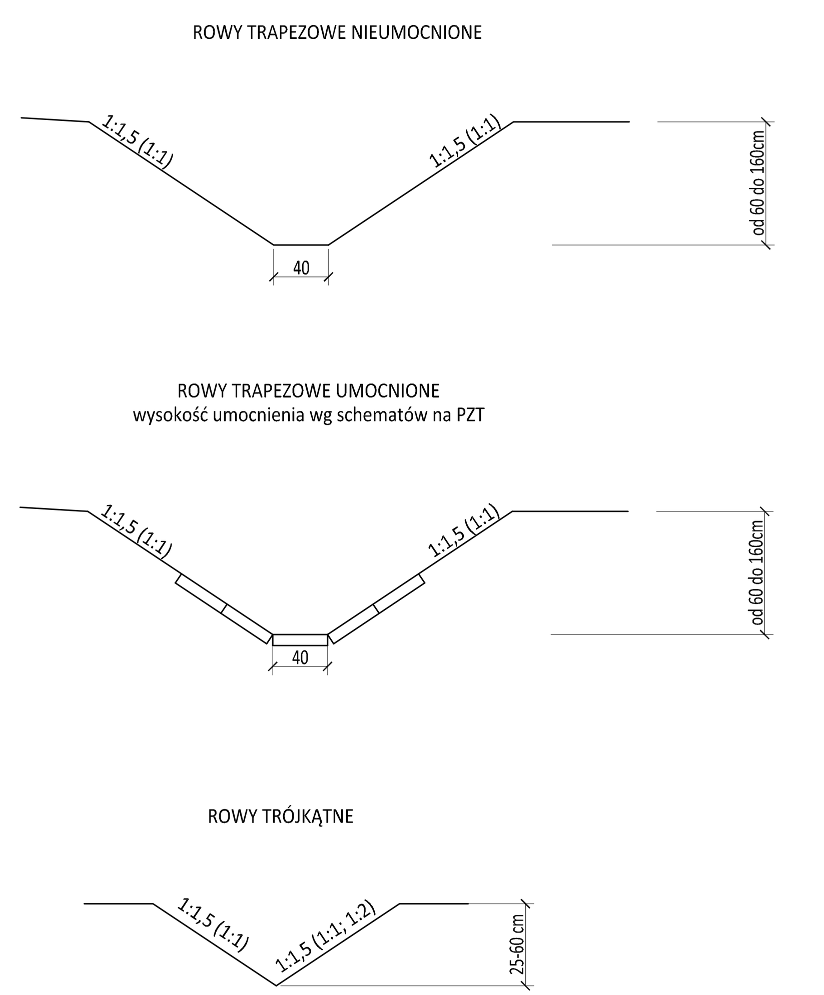

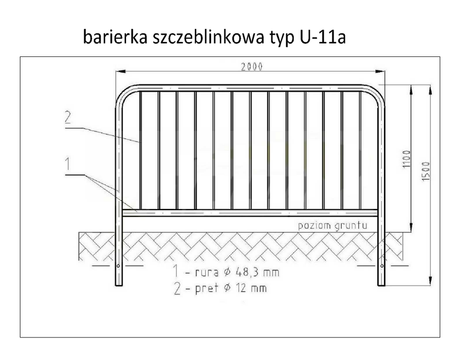

bariera szczeblinkowa typ U-11a

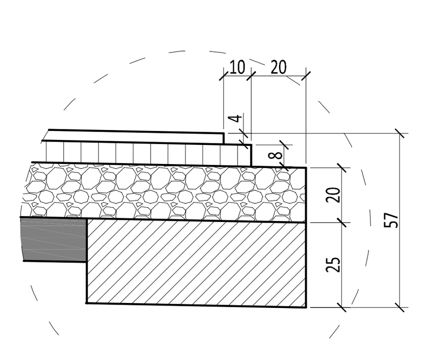

SZCZEGÓŁ "a"

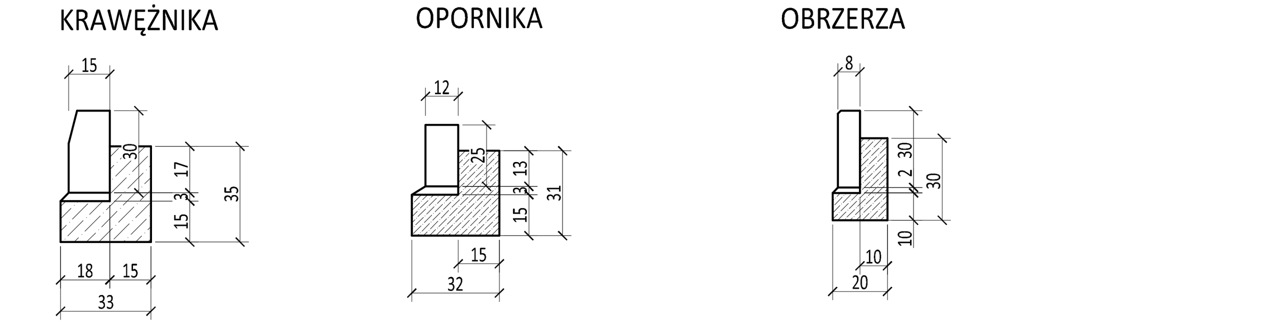

SCHEMAT WYKONANIA KONSTRUKCJI - "A"

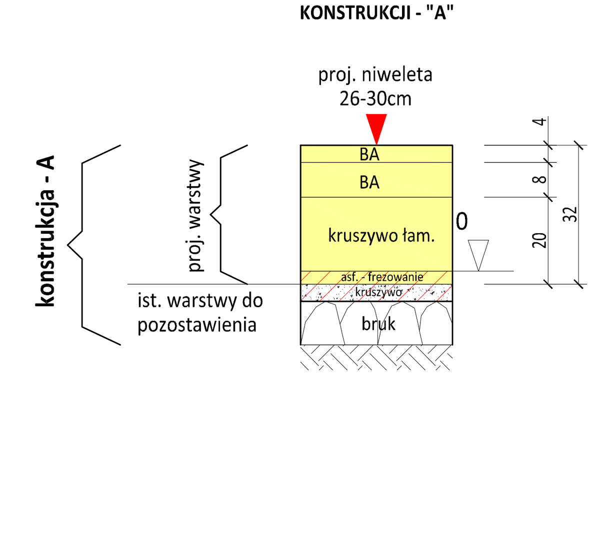

SCHEMAT WYKONANIA KONSTRUKCJI - "B"

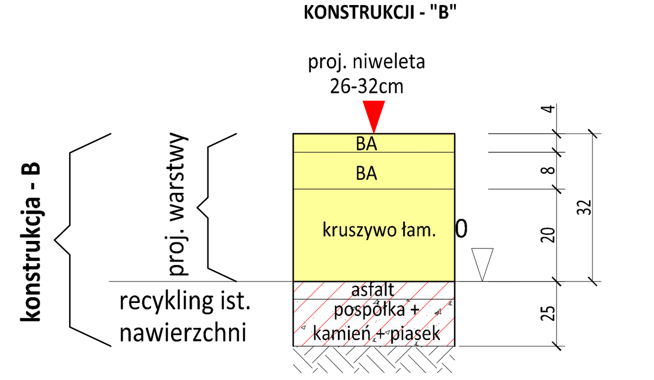

A **KONSTRUKCJA JEZDNI w km od 5+000,00 do 8+000,00 :**

- proj. w-wa ścieralna z bet. asf. gr. **4 cm**, na obciążenie ruchem **KR 2** z m.m. o uziarnieniu - 0/11,20 mm, **AC 11S D50/70**; wg. PN-EN 13108-1
- proj. w-wa wiążąca z bet. asf. gr. **8 cm**, na obciążenie ruchem **KR 2** z m.m. o uziarnieniu - 0/16 mm, **AC 16W D50/70**; wg. PN-EN 13108-1
- proj. podbudowa zasadnicza z kruszywa łamanego $C_{90/3}$ **fr. 0/31,50 mm, gr. 20 cm** zag. mechanicznie **Is = 1,00**
- proj. warstwa wyrównawcza (pomiędzy istniejącą a projektowaną konstrukcją) z kruszywa łamanego $C_{90/3}$ **fr. 0/31,50 mm** zagęszczanego mechanicznie **Is=1,00**; grubość zmienna w zależności od ukształtowania niwelety. **Warstwa wyrównawcza występuje tylko wtedy gdy projektowana niweleta znajduje się powyżej 30 cm nad istniejącą jezdnią bitumiczną.**
- bruk - ist. konstrukcja jezdni po sfrezowaniu warstwy bitumicznej gr. 2-6 cm (przeważa grubość 2cm), wg dokumentacji geologicznej (w km 5+000,00 - 8+000,00: asfalt gr. 2-6cm + żwir gr. 4cm + bruk gr. 10 cm; w km 8+000 - 9+900: asfalt gr. 13-23cm; w km 9+900,00 - 11+914,58 i 13+690,00 - 14+877,35: asfalt gr. 5-6cm)
- ist. grunt rodzimy lub ist. grunt nasypowy (pospółka + kamienie + piasek drobny żółty)

B **KONSTRUKCJA JEZDNI (RECYKLING) w km od 8+000,00 do 9+900,00**
od 9+900,00 do 11+915,00
od 13+690,00 do 14+877,35

- proj. w-wa ścieralna z bet. asf. gr. **4 cm**, na obciążenie ruchem **KR 2** z m.m. o uziarnieniu - 0/11,20 mm, **AC 11S D50/70**; wg. PN-EN 13108-1
- proj. w-wa wiążąca z bet. asf. gr. **8 cm**, na obciążenie ruchem **KR 2** z m.m. o uziarnieniu - 0/16 mm, **AC 16W D50/70**; wg. PN-EN 13108-1
- proj. podbudowa zasadnicza z kruszywa łamanego $C_{90/3}$ **fr. 0/31,50 mm, gr. 20 cm** zag. mechanicznie **Is = 1,00**
- proj. warstwa wyrównawcza (pomiędzy istniejącą a projektowaną konstrukcją) z kruszywa łamanego $C_{90/3}$ **fr. 0/31,50 mm** zagęszczanego mechanicznie **Is=1,00**; grubość zmienna w zależności od ukształtowania niwelety. **Warstwa wyrównawcza występuje tylko wtedy gdy projektowana niweleta znajduje się powyżej 30 cm nad istniejącą jezdnią bitumiczną.**
- proj. podbudowa pomocnicza - mieszanla mineralno-cementowa (MC) wykonana metodą recyklingu głębokiego na miejscu (do głębokości 25cm). Skruszenie ist. warstw bitmicznych do frakcji 0/31,50mm i przemieszanie z istniejącym gruntem nasypowym (wg badań geologicznych: pospółka+kamienie+żółty piasek). Destrukt i ist. grunt nasypowy należy wymieszać z cementem w stosunku 7%. Nośność podbudowy - $E_2 \geq 100$ MPa
- ist. grunt rodzimy lub ist. grunt nasypowy (wg badań geolog.: pospółka + kamienie + piasek drobny żółty)

C **KONSTRUKCJA JEZDNI NA POSZERZENIACH w km od 5+000,00 do 12+140,00 i w km od 13+690,00 do 14+877,35 oraz na POBOCZU UTWARDZONYM BITUM. w km od 5+490,00 do 6+610,00 :**

- proj. w-wa ścieralna z bet. asf. gr. **4 cm**, na obciążenie ruchem **KR 2** z m.m. o uziarnieniu - 0/11,20 mm, **AC 11S D50/70**; wg. PN-EN 13108-1
- proj. w-wa wiążąca z bet. asf. gr. **8 cm**, na obciążenie ruchem **KR 2** z m.m. o uziarnieniu - 0/16 mm, **AC 16W D50/70**; wg. PN-EN 13108-1
- proj. podbudowa zasadnicza z kruszywa łamanego $C_{90/3}$ **fr. 0/31,50 mm, gr. 20 cm** zag. mechanicznie **Is = 1,00**
- proj. warstwa wyrównawcza (pomiędzy istniejącą a projektowaną konstrukcją) z kruszywa łamanego $C_{90/3}$ **fr. 0/31,50 mm** zagęszczanego mechanicznie **Is=1,00**; grubość zmienna w zależności od ukształtowania niwelety. **Warstwa wyrównawcza występuje tylko wtedy gdy projektowana niweleta znajduje się powyżej 30 cm nad istniejącą jezdnią bitumiczną.**
- proj. podbudowa pomocnicza: z pospółki stabilizowanej cementem gr. 25 cm; R_{28}=2,5 MPa
- ist. grunt rodzimy pod zdjęciu humusu lub ist. grunt nasypowy (pospółka + kamienie + piasek drobny żółty)

D **KONSTRUKCJA JEZDNI (nakładka bitumiczna) w km od 11+915,00 do 12+120,00:**

- proj. w-wa ścieralna z bet. asf. gr. **4-6cm**, na obciążenie ruchem **KR 2** z m.m. o uziarnieniu - 0/11,20 mm, **AC 11S D50/70**; wg. PN-EN 13108-1
- Proj. w-wa wiążąco-profilująca z bet. asf. gr. **3-4 cm**, na obciążenie ruchem **KR 2** z m.m. o uziarnieniu - **0/11,20 mm**, **AC 11W D50/70;** wg. PN-EN 13108-1. **Warstwę wiążąco-profilującą należy zastosować lokalnie tam gdzie projektowana niweleta poprowadzona jest powyżej 5 cm nad istniejącą jezdnią**
- ist. nowa konstrukcja jezdni bitumicznej

D1 **KONSTRUKCJA JEZDNI (frezowanie i nakładka bitumiczna)w km od 12+120,00 do 12+140,00**

- proj. w-wa ścieralna z bet. asf. gr. **5 cm**, na obciążenie ruchem **KR 2** z m.m. o uziarnieniu - 0/11,20 mm, **AC 11S D50/70**; wg. PN-EN 13108-1
- Proj. w-wa wiążąca z bet. asf. gr. **6 cm**, na obciążenie ruchem **KR 2** z m.m. o uziarnieniu - **0/11,20 mm**, **AC 11W D50/70;** wg. PN-EN 13108-1.
- ist. nowa konstrukcja jezdni bitumicznej po sfrezowaniu warstwy ścieralnej do głębokości 6 cm

E **KONSTRUKCJA POBOCZA Z KRUSZYWA I ZJAZDY Z KRUSZYWA:**

- w-wa z kruszywa naturalnego **gr.10 cm fr. 0/31,5 mm** zag. mech. do **Is = 0,97**
- Grunt rodzimy - zag. mechanicznie

F **KONSTRUKCJA POBOCZA UTWARDZONEGO PŁYTAMI TYPU JOMB w km od 5+503,35 do 5+887,42:**

- płyty JOMB 75x50x10 cm pojedynczo zbrojone; wypełnienie drążeń kruszywem naturalnym fr. 8/16 mm
- podbudowa zasadnicza z kruszywa łamanego $C_{90/3}$ **fr. 0/31,50 mm, gr. 20 cm** zag. mechanicznie **Is = 1,00**
- Grunt rodzimy - zag. mechanicznie Is=0,98

G **KONSTRUKCJA UTWARDZEŃ Z KOSTKI KAMIENNEJ na opasce najazdowej w obrębie skrzyżowania w km8+415,90, na zatokach autobusowych oraz na utwardzonych poboczach na mostach**

- Kostka kamienna gr 8/10cm
- podsypka cem-piask. 1:4 gr. 3cm
- podbudowa zasadnicza - chudy beton (C8/10) gr 18 cm
- podbudowa pomocnicza z kruszywa łamanego **fr.0/31,50mm** zag. mech. **gr. 15 cm, Is = 1,00; wg. PN-EN 13242+A1:2010**
- grunt rodzimy zag. mechanicznie Is=0,98

H **KONSTRUKCJA CHODNIKA:**

- proj. kostka betonowa gr. **6 cm**, zamulenie spoin piaskiem łamanym **0/2 mm**
- proj. podsypka cem.-piask. 1:4 gr. **3 cm** zag. mechanicznie
- proj. podbudowa zasadnicza z kruszywa naturalnego **fr. 0/31,50 mm** gr. **15 cm** zag. mechanicznie **Is = 0,98**
- grunt nasypowy przepuszczalny niewysadzinowy (piasek wielofrakcyjny lub pospółka) zag. mech. **Is =0,97**
- grunt rodzimy - zag. mech. **Is=0,96**

ELEMENTY ULICZNE:

(1)
- proj. krawężnik betonowy 15x30x100 cm
- proj. podsypka cem.-piask. 1:3 gr. 3 cm
- proj. ława betonowa z oporem C12/15

(2)
- proj. obrzeże betonowe 8x30x100 cm
- proj. podsypka cem.-piask. 1:3 gr. 2 cm
- proj. ława betonowa z oporem C12/15

(3)
- proj. opornik betonowy 12x25 cm
- proj. podsypka cem.-piask. 1:3 gr. 3 cm
- proj. ława betonowa z oporem C12/15

UWAGA:

1.NA PRZEKROJACH POKAZANO SCHEMAT POSZERZENIA JEZDNI/PODBUDOWY. POSZERZENIE MOŻE MIEĆ ZMIENNĄ SZEROKOŚĆ I WYSTĘPOWAĆ Z DWÓCH STRON LUB Z JEDNEJ STRONY (SYMETRYCZNIE LUB NIESYMETRYCZNIE, WG RYSUNKU - PZT)

2. NA ODCINKU Z BRUKIEM , W MIEJSCACH GDZIE PROJ. NIWELETA POPROWADZONA JEST NA WYSOKOŚCI MNIEJSZEJ NIŻ 26 CM OD GÓRY IST. NAWIERZCHNI, NALEŻY ROZEBRAĆ WARSTWĘ BRUKU , WYKONAĆ KORYTO, ZAGĘŚCIĆ MECHANICZNIE DO Is=0,98, A NASTĘPNIE PONOWNEI UŁOŻYĆ BRUK.

roads
BIURA PROJEKTOWE I WYKONAWSTWO - MARCIN PAWEŁ PARZYCH
07-402 Lelis, Durlasy 22
tel. 792 421 423, e-mail: biuro@roads-biura.pl
NIP: 758-201-58-41 REGON: 146159960
www.roads-biura.pl
JEDNOSTKA PROJEKTOWA

INWESTOR	Zarząd Dróg Powiatowych w Wysokiem Mazowieckiem 18-200 Wysokie Mazowieckie, ul. 1 Maja 8	NR RYS.: STRON: **D-3.1**
OBIEKT	droga powiatowa nr 2060B klasy "Z" (Zbiorcza) odc. 1 w km 5+000 - 11+558,20; odc. 2 w km 11+558,20 - 12+140; odc. 3 w km 13+690 - 14+885	SKALA: 1 : 50
LOKALIZACJA	Płonka Kościelna - Jeńki - Pszczółczyn - dr. woj. 671 gmina Sokoły, gmina Kobylin Borzymy, pow. wysokomazowiecki, woj. podlaskie	BRANŻA: DROGOWA
TEMAT	PRZEBUDOWA Z ROZBUDOWĄ MOSTU W M. JEŃKI I PSZCZÓŁCZYN, ROZBUDOWA DROGI POWIATOWEJ NR 2060B PŁONKA KOŚCIELNA - JEŃKI - PSZCZÓŁCZYN	STADIUM: PB
NAZWA RYS.	PRZEKROJE NORMALNE	

FUNKCJA	IMIĘ I NAZWISKO	BRANŻA	NUMER UPRAWNIEŃ	PODPIS
PROJEKTANT:	mgr inż. Marcin Parzych	drogowa	MAZ/0395/POOD/11	
SPRAWDZAJĄCY:	mgr inż. Leszek Chmielewski	drogowa	66/94/Os	

OSTROŁĘKA, LIPIEC 2018 r. — TOM: -